vana

ARIELA

rozměr 1500 x 800 L,P

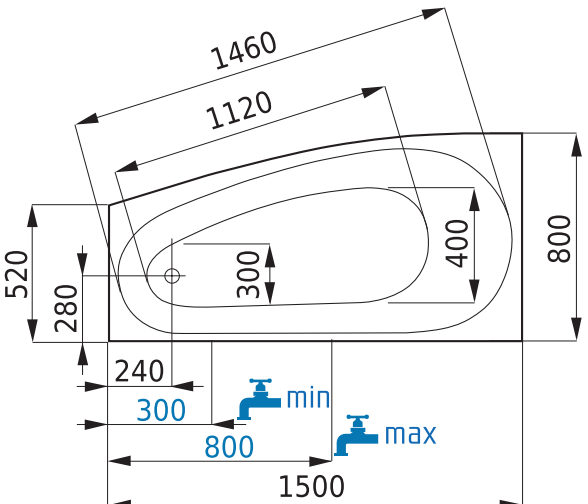

TECHNICKÁ DATA	
provedení	asymetrická levá i pravá
rozměr vany	1500 x 800 mm
hloubka vany	425 mm
podpory k vaně	nejsou součástí vany
druh podpor	kovové
samonosný rám k vaně	za příplatek
objem vany po přepad	150 l
průměrná spotřeba vody	100 l
celková výška při obezdění	560 - 590 mm
celková výška vany s krycím panelem	605 mm
umístění nástěnné baterie a odpadu	dle výkresu
záruka	10 let
min. životnost vany	20 let

Bezplatná linka 800 176 514